5 démontage de la voiture

Votre voiture REE est équipée d'usine de prises de courant. Pour ajouter un éclairage intérieur, il faut ôter le toit pour installer la réglette d'éclairage et démonter la caisse et le plancher pour raccorder les fils d'alimentation.

Le toit se retire en le tirant simplement vers le haut.

Il est conseillé de retirer les tampons avant de lever la caisse. Le levage s'effectue en écartant les flancs de celle-ci.

Le plancher est clippé fermement sur le châssis. En repoussant les clip un par un, le châssis se sépare du plancher.

Les fils d'alimentation sont à souder sur les platines métalliques supportant les essieux. Les fils passent ensuitent par le compartiment WC pour remonter sous la toiture.

Le remontage s'effectue en sens inverse des opérations de démontage.

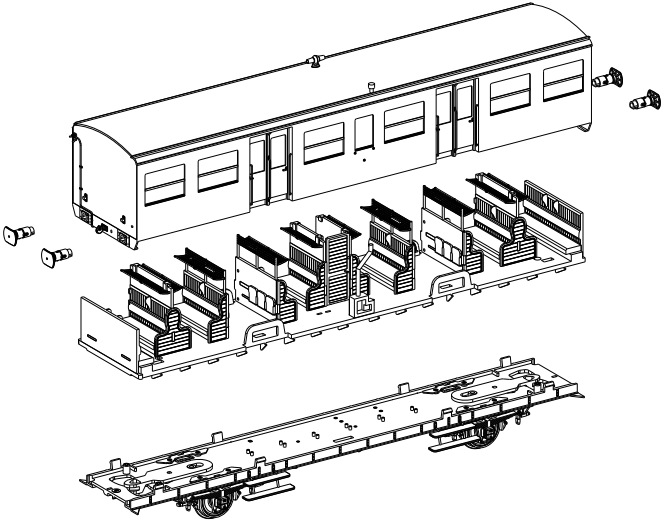

Voitures Modernisées Sud Ouest
NOTICE DE MONTAGE DES ACCESSOIRES

1 Composition du sachet d 'accessoires

Le sachet d'accessoires livré avec votre modèle contient:
- deux boîtiers d'attelage « longs » n°4.
- deux boîtiers d'attelage « courts » n°7.
- deux têtes d'attelage à boucle.
- un set d'équipement de traverse de choc (composition variable suivant version)

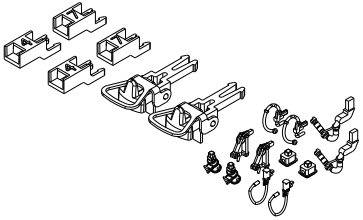

Accessoires toutes versions sauf fourgon

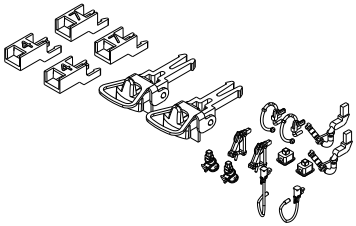

Accessoires fourgon

2 changement de boîtier d'attelage

Si vous circulez sur des courbes serrées (R2; R1) il est nécessaire de monter le boîtier numéro 4 présent dans le sachet. Ce dernier allonge la distance entre deux voitures, vous permettant de passer partout en continuant d'utiliser des attelages courts.

Pour une circulation sur courbes de grand rayon, le boîtier n°7 peut être utilisé.

Le schéma suivant illustre le montage.

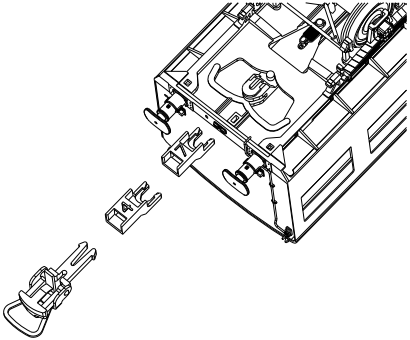

3 détaillage bout de caisse

L'installation des accessoires sur la traverse de choc ainsi que sous le châssis ne permet plus d'atteler la voiture. Il est conseillé de les installer pour une présentation en vitrine ou en fin de convoi.

Les boîtiers 1500V ou/et la conduite vapeur sont à installer sous le châssis.

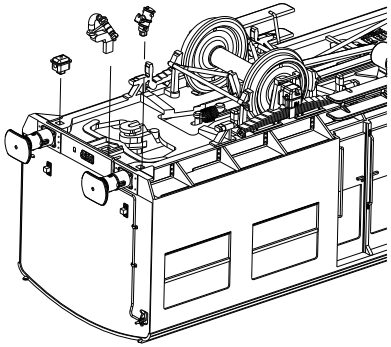
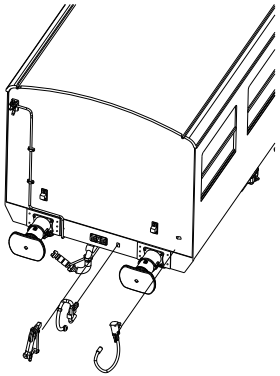
La conduite de frein, le cablot 1500V ainsi que le crochet d'attelage sont à installer sur la traverse de choc comme illustré ci-dessous.